MICRO CRYSTAL SWITZERLAND

RV-8803-C7
Development Board

高精度温度補償・水晶振動子内臓
リアルタイムクロックモジュール評価ボード

DEVELOPMENT BOARD

RV-8803-C7

Temperature Compensated Real Time Clock / Calendar Module

DATE:	April 2016	Revision No.: 2

Headquarters: Micro Crystal AG
Muehlestrasse 14
CH-2540 Grenchen
Switzerland

Tel +41 32 655 82 82
Fax +41 32 655 82 83
Internet www.microcrystal.com
Email sales@microcrystal.com

A COMPANY OF THE SWATCH GROUP

RV-8803-C7

高精度温度補償リアルタイムクロックモジュール RV−8803−C7 をはんだ実装した評価ボードです。
RTCモジュールの各端子へはヘッダピンからそれぞれ接続できます。

以下の受動部品も基板へ実装されています。

C1	10 nF	V_{DD}-VSS 間のバイパスコンデンサ
R1	330 Ω	LED の電流制限抵抗
LED	緑色	通電表示の LED（消費電流にご注意下さい）
R2	10 kΩ	SDA-V_{DD} 間のプルアップ抵抗
R3	10 kΩ	$\overline{\text{INT}}$-V_{DD} 間のプルアップ抵抗
R4	10 kΩ	SCL-V_{DD} 間のプルアップ抵抗

DEVELOPMENT BOARD

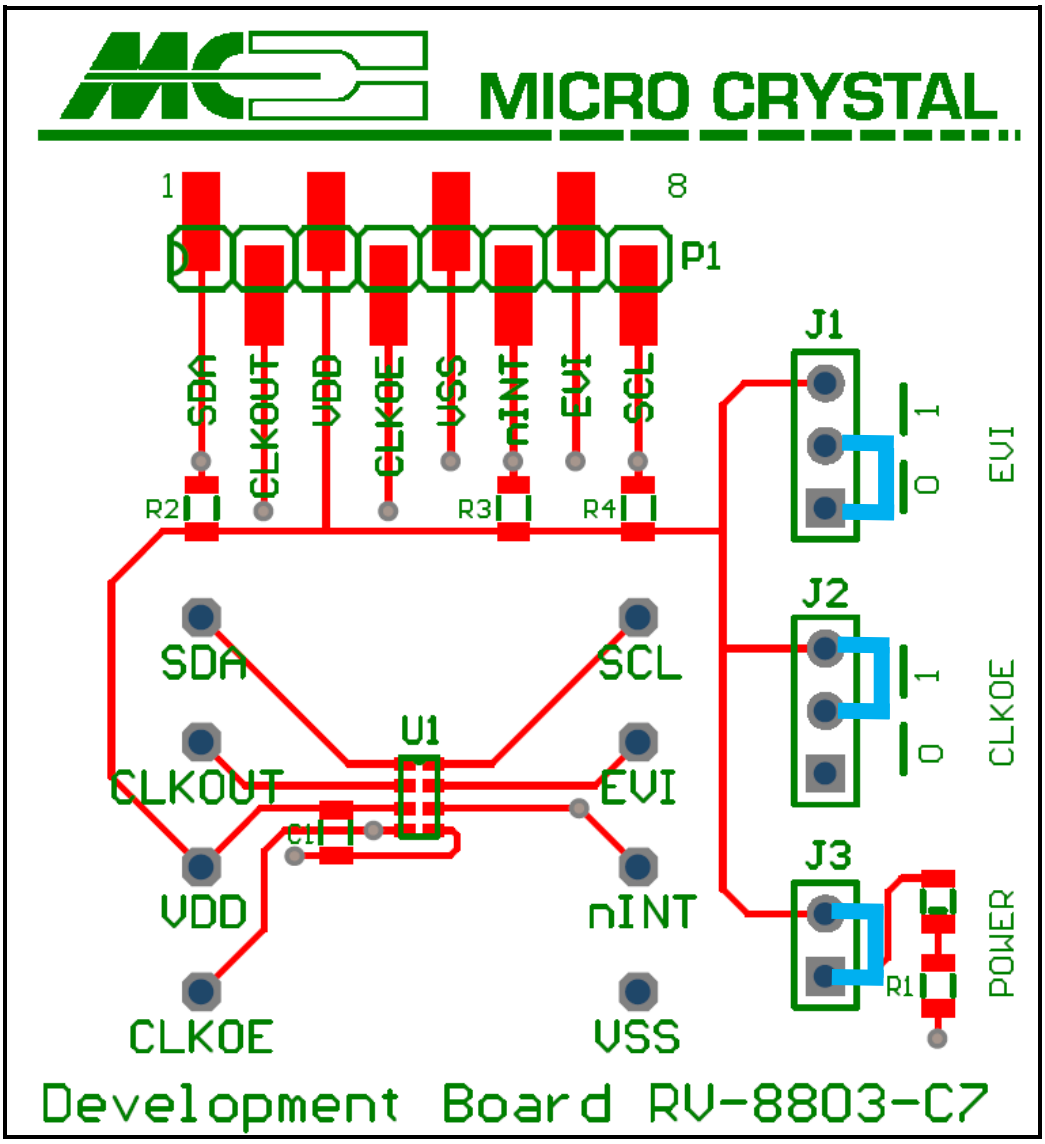

ジャンパ接続

J1（EVI端子）

EVI = HIGH

EVI = LOW

J2（CLKOE端子）

CLKOE = HIGH

CLKOE = LOW

J3（LED）

LEDの接続切り替え

Development Board　　RV-8803-C7

回路接続図

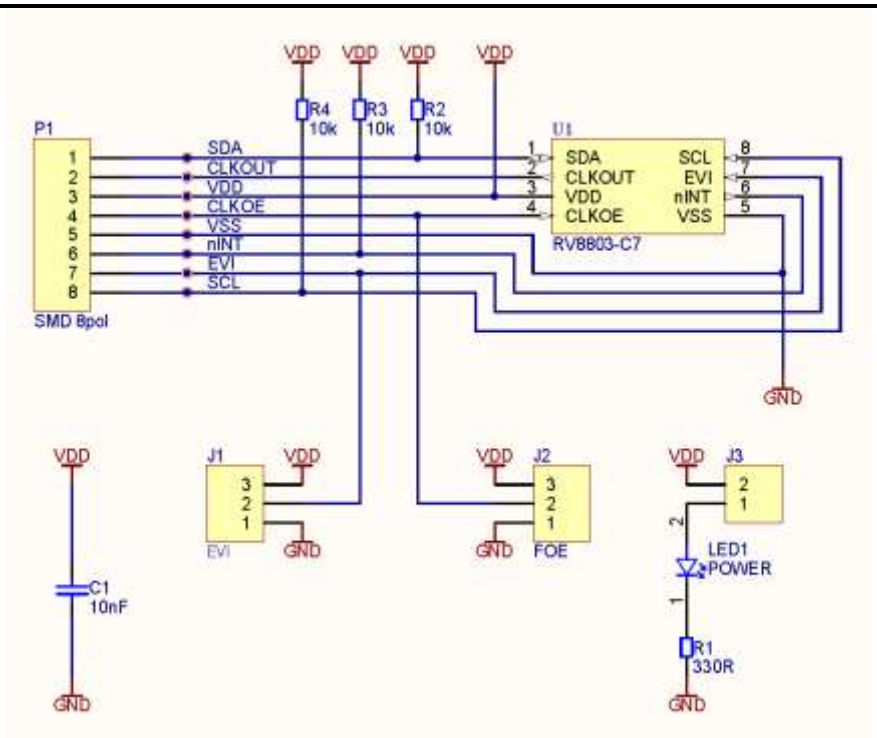

RV-8803-C7 の端子レイアウト

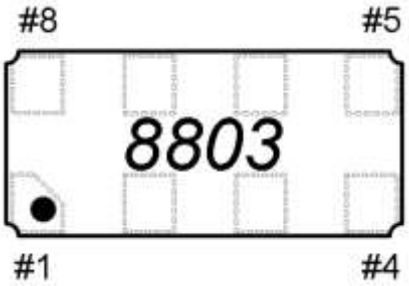

# 1	SDA	# 8	SCL
# 2	CLKOUT	# 7	EVI
# 3	V_{DD}	# 6	$\overline{INT}$
# 4	CLKOE	# 5	V_{SS}

端子機能詳細

記号	Pin #	機能詳細
SDA	1	I²C シリアルデータ入出力。オープンドレイン。V_{DD}へプルアップ接続して下さい。
CLKOUT	2	クロック出力。オプッシュプル。32.768kHz/1024Hz/1Hzのいずれかの 出力周波数(デフォルトは32.768kHz)。CLKOE端子レベルで出力制御されます。 CLKOE="0"(GND)接続の場合はハイインピーダンスになります(トライステート出力)。
V_{DD}	3	Vdd入力。 電源リップル変動は内部発振器の動作に影響が出る可能性があります。 Vdd と Vssの間の一番近い場所に 0.01μFのバイパスコンデンサを接続して下さい。
CLKOE	4	CLKOUT端子のイネーブル／ディセーブル。Hiレベルで CLKOUT出力, Lowで出力ハイインピーダンス になります(トライステート出力)。この端子は決してフロート状態(オープン)にはしないで下さい。
V_{SS}	5	GND接続
$\overline{INT}$	6	①アラーム ②カウントダウンタイマ ③定期更新(毎秒または毎分) ④外部イベント入力 の各 割り込み 信号を出力します。オープンドレイン、アクティブ:Low です。 VDDへプルアップして下さい。
EVI	7	外部イベント入力(タイムスタンプ機能付き)。決してフロートにはしないで下さい。(※1)
SCL	8	I²C シリアルクロック入力。V_{DD}へプルアップして下さい。

※ #7ピン・EVI端子を未使用の場合にフロート状態にしておくと予期せず消費電流が大幅に増えてしまう場合があります。未使用の場合は直接GNDへ接続するようにして下さい。