MICRO CRYSTAL SWITZERLAND

RV-8063-C7
Development Board

SPIインターフェース・低消費電流・水晶振動子内臓
リアルタイムクロックモジュール評価ボード

DEVELOPMENT BOARD

RV-8063-C7

Low-Power Real-Time Clock / Calendar Module

DATE:	April 2016	Revision No.: 2

Headquarters: Micro Crystal AG
Muehlestrasse 14
CH-2540 Grenchen
Switzerland

Tel. +41 32 655 82 82
Fax +41 32 655 82 83
Internet www.microcrystal.com
Email sales@microcrystal.com

A COMPANY OF THE SWATCH GROUP

RV-8063-C7

低消費電流・SPIインターフェース・リアルタイムクロックモジュール RV-8063-C7 をはんだ実装した評価ボードです。
RTCモジュールの各端子へはヘッダピンからそれぞれ接続できます。

以下の受動部品も基板へ実装されています。

C1	10 nF	V_{DD}-VSS 間のバイパスコンデンサ
R1	330 Ω	LED の電流制限抵抗
LED	green	通電表示の LED（消費電流にご注意下さい）
R2	10 kΩ	CLKOE−GND間のプルダウン抵抗（VDD−CLKOE接続時の短絡保護用）
R3	10 kΩ	$\overline{\text{INT}}$-V_{DD}間のプルアップ抵抗

DEVELOPMENT BOARD

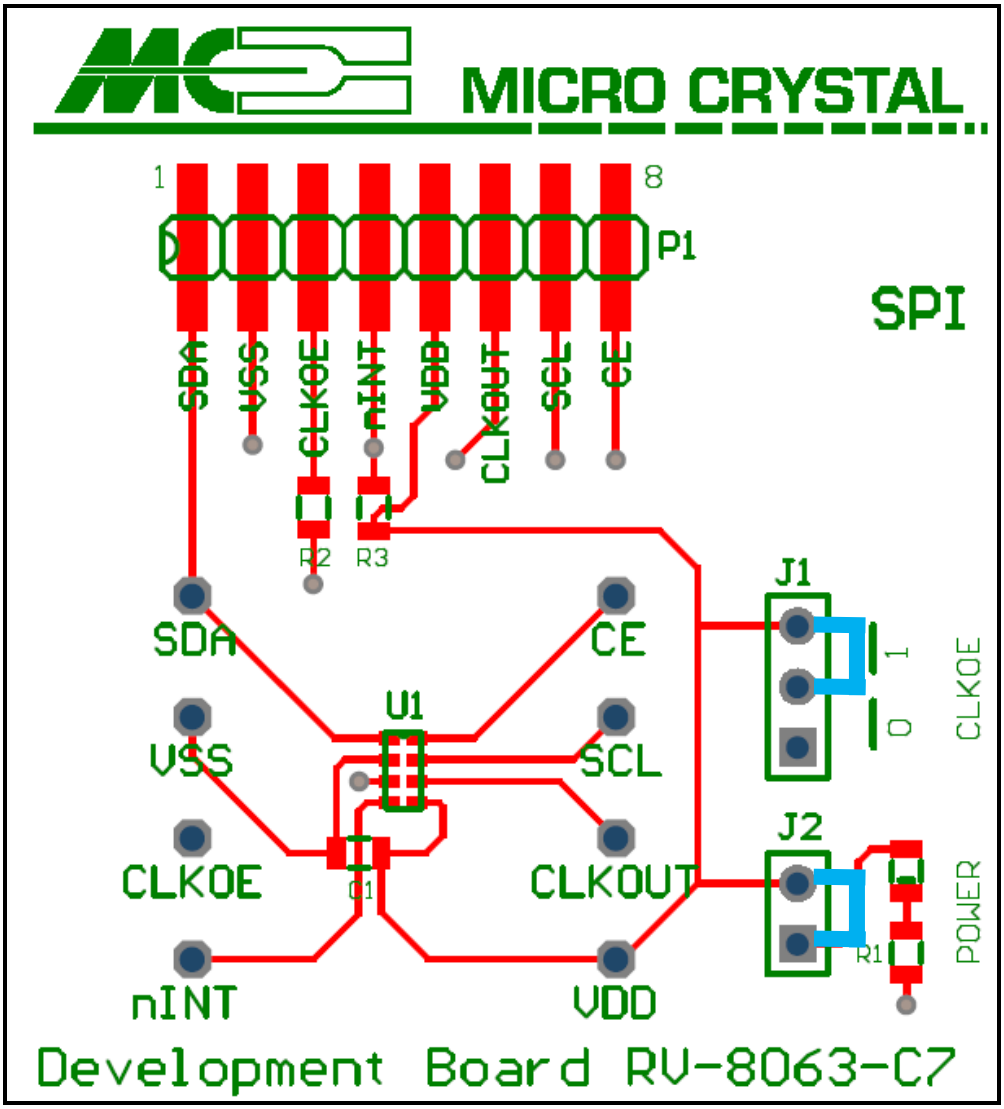

ジャンパ接続

J1（CLKOE端子）

CLKOE = HIGH

CLKOE = LOW

J2（LED ON/OFF）

LEDの接続切り替え

Development Board　　RV-85063-C7

回路接続図

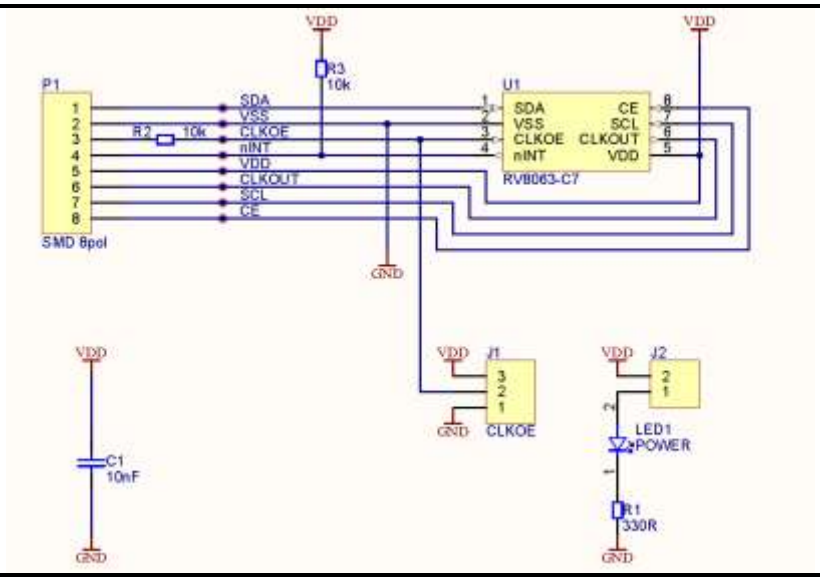

RV-8063-C7 の端子レイアウト

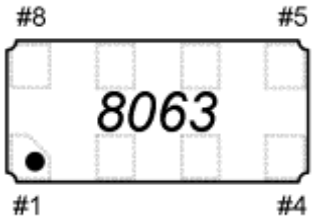

# 1	SDIO	# 8	CE
# 2	V_{SS}	# 7	SCL
# 3	CLKOE	# 6	CLKOUT
# 4	$\overline{INT}$	# 5	V_{DD}

端子機能詳細

記号	Pin #	機能
SDIO	1	シリアルデータ入力・出力。 入力:CE端子が Lowの場合は フロート状態になります。 出力:プッシュプル出力; V_{SS} ~V_{DD}間をドライブ; ドライブしていない時はハイインピーダンスです。
V_{SS}	2	グランド端子
CLKOE	3	CLKOUT端子のイネーブル／ディセーブル。Hiレベルで CLKOUT出力になります。 この端子をGNDへ接続した場合は CLKOUT端子出力は Low になります。
N T	4	①アラーム ②カウントダウンタイマ ③毎分または30秒毎 ④補正信号 の各 割り込み信号を出力します。 オープンドレイン。アクティブ= Lowです。 抵抗でプルアップ接続して下さい。
V_{DD}	5	電源入力端子
CLKOUT	6	クロック出力。プッシュプル出力。32.768kHz/16.384kHz/8.192kHz/4.096kHz/2.048kHz/ 1.024kHz/ 1Hzの いずれかの出力周波数(デフォルトは32.768kHz)。 CLKOE端子で出力制御されます。CLKOE="0"(GND)接続の場合は "Low" になります。
SCL	7	シリアルクロック入力: CE端子が Lowの時はフロートになります。
CE	8	チップイネーブル入力: Lowにてインターフェースはリセットされます。 Highでイネーブルになります。常にHighになってはいけません。