MICRO CRYSTAL SWITZERLAND

RV-3129-C3
Development Board

広温度範囲対応・高精度温度補償・水晶振動子内臓
リアルタイムクロックモジュール評価ボード

DEVELOPMENT BOARD

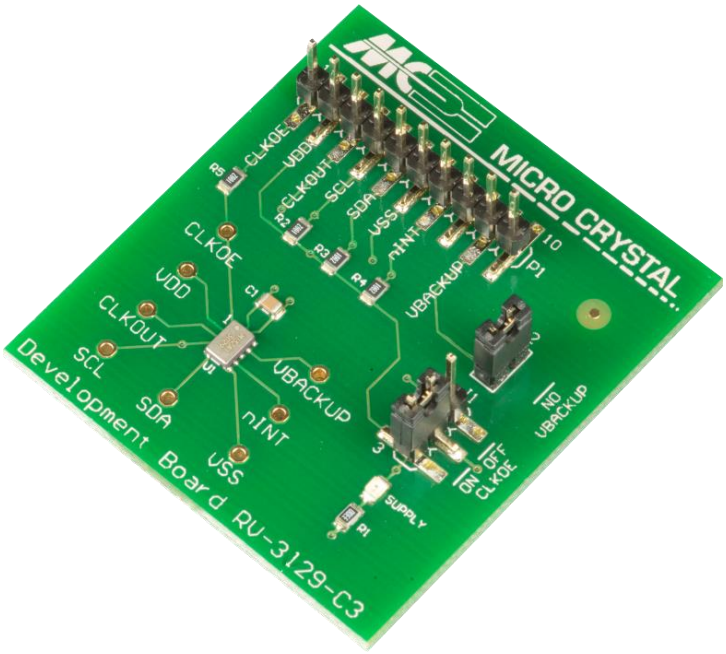

RV-3129-C3

Temperature Compensated Real Time Clock / Calendar Module

DATE:	Nov 2018	Revision No.: 1

Headquarters: Micro Crystal AG
Muehlestrasse 14
CH-2540 Grenchen
Switzerland

Tel. +41 32 655 82 82
Fax +41 32 655 82 83
Internet www.microcrystal.com
Email sales@microcrystal.com

A COMPANY OF THE SWATCH GROUP

RV-3129-C3

高精度温度補償リアルタイムクロックモジュール RV-3129-C3 をはんだ実装した評価ボードです。
RTCモジュールの各端子へはヘッダピンからそれぞれ接続できます。

以下の受動部品も基板へ実装されています。

C1	10 nF	V_{DD}-V_{SS} 間のバイパスコンデンサ
R1	330 Ω	LED の電流制限抵抗
LED	緑色	通電表示の LED（消費電流にご注意下さい）
R2	10 kΩ	SCL-V_{DD}間のプルアップ抵抗
R3	10 kΩ	SDA-V_{DD}間のプルアップ抵抗
R4	10 kΩ	$\overline{\text{INT}}$-V_{DD}間のプルアップ抵抗
R5	10 kΩ	CLKOE−GND間のプルダウン抵抗（V_{DD}−CLKOE接続時の短絡保護用）

DEVELOPMENT BOARD

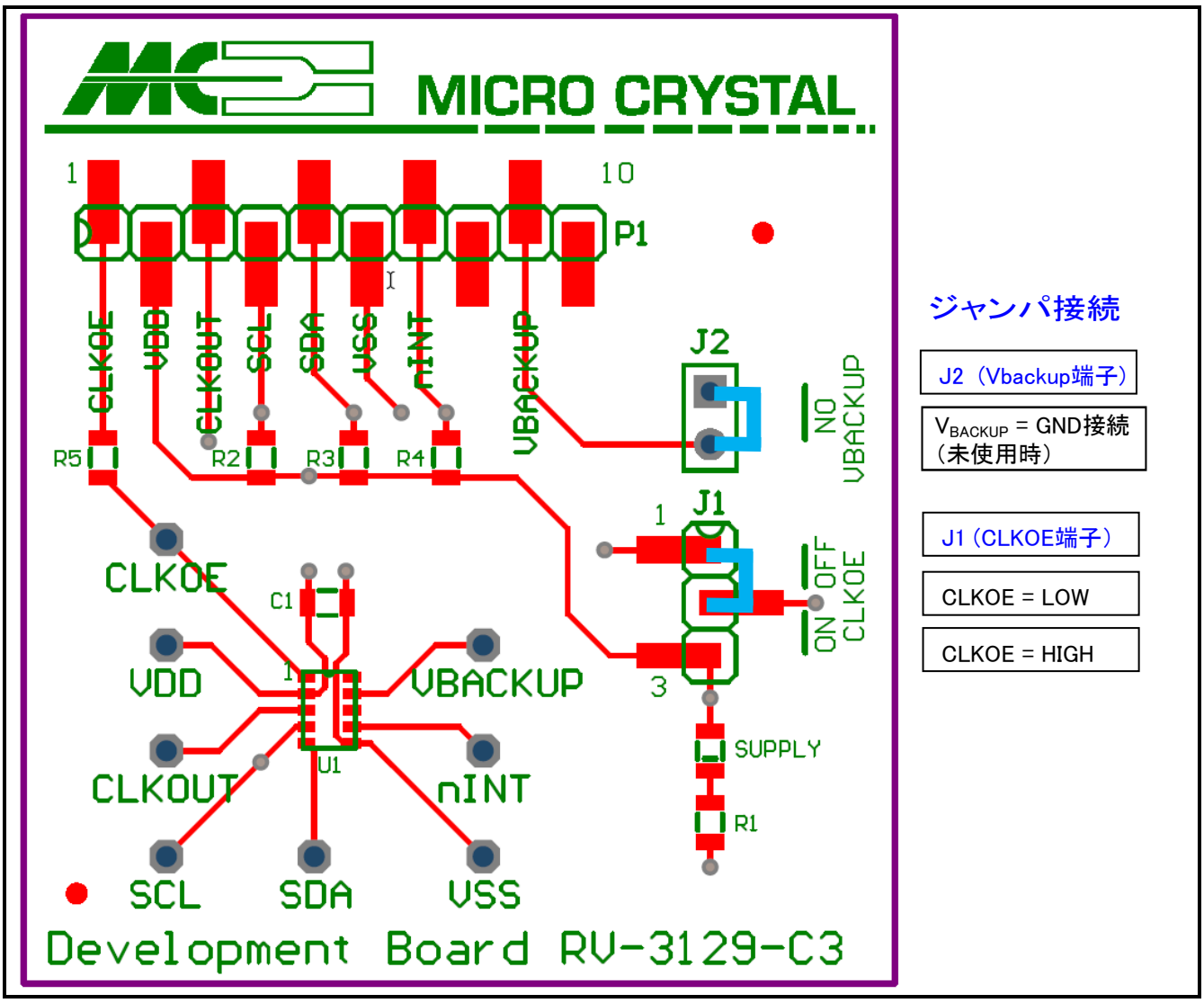

回路接続図

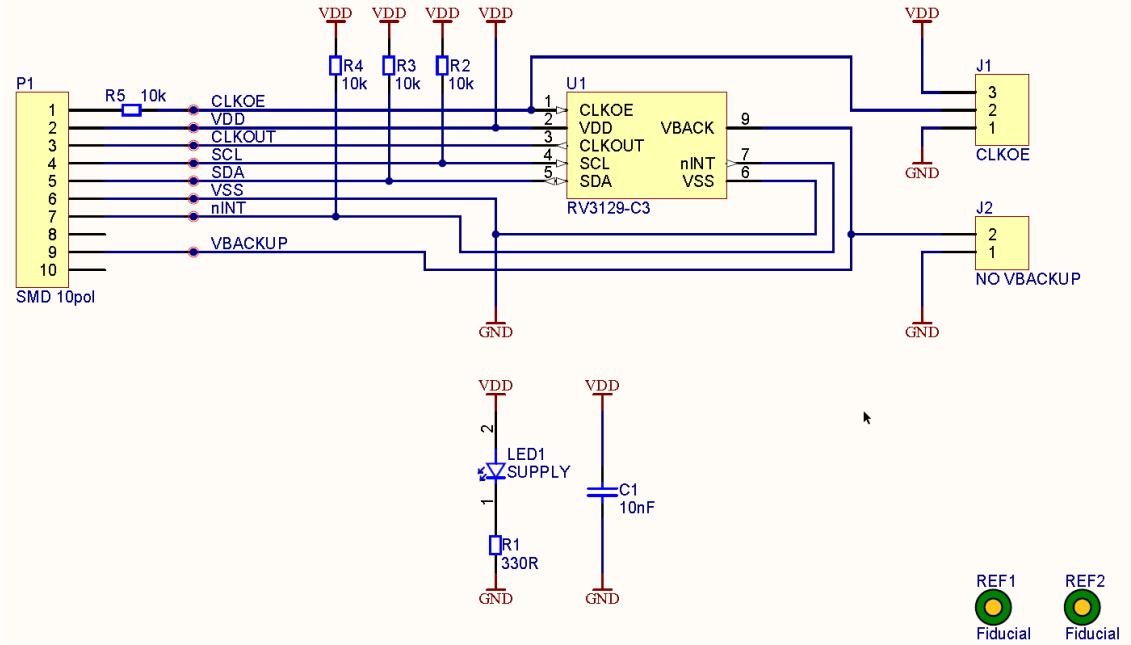

RV-3129-C3の端子レイアウト

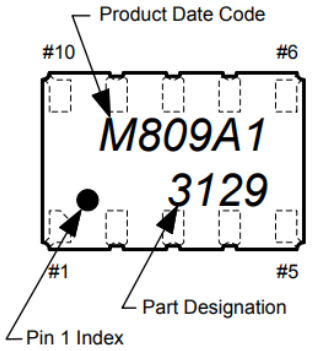

# 1	CLKOE	# 10	N.C.
# 2	V_{DD}	# 9	V_{BACKU}.
# 3	CLKOUT	# 8	N.C.
# 4	SCL	# 7	$\overline{INT}$
# 5	SDA	# 6	V_{SS}

（ 端子機能詳細 →次頁へ ）

端子機能詳細

記号	ピン＃	端子詳細
CLKOE	1	クロック出力の Enable/Disable端子です。CLKOE=Highにてクロック出力されます。 CLKOUT出力を出力させない場合には GNDに接続します。
Vdd	2	プラス電源供給端子です。 GNDピン(#6)との間のなるべく近いところに 0.01μFのパスコンを入れて下さい。
CLKOUT	3	クロック出力または割り込み信号出力を選択可能です。 (コントロール_1 レジスタ ; 第7ビット) クロック出力の場合はプッシュ・プルの出力となり、割り込み信号出力の場合は オープンドレイン出力となり、外部のプルアップ抵抗が必要になります。
SCL	4	シリアルクロック入力端子です。外部抵抗にてプルアップして下さい。
SDA	5	シリアルデータの入出力端子です。オープンドレイン出力です。 外部抵抗にてプルアップして下さい。
Vss	6	GND端子です。
INT	7	割り込み信号出力端子です。 オープンドレイン出力、信号発生時は Lowレベル になります。
N.C	8	メーカー調整用端子です。必ずオープンとして下さい。
V_{BACKUP}	9	バックアップ電源用の端子です。使用しない場合は GNDに接続します。
N.C	10	メーカー調整用端子です。必ずオープンとして下さい。

（ 機能詳細はウェブサイトのアプリケーションマニュアルをご参照ください ）